Innovation since 1935

PRODUCT TECHNICAL SHEET

Collection :	1921	Ref. :	**1921.--.76**

Set mélangeur bain-douche mural avec douchette, support, colonne avec inverseur et tête de douche Ø 300mm

Set bad-douche mengkraan voor wandmontage met handdouche, houder, douchezuil met omschakelaar en hoofddouche Ø300mm

Set wall-mounted bad-shower mixer with handshower, support, shower arm with diverter and rainshower head Ø 300mm

Picture

Product details

Internal mechanism : Ceramic valve 1/4 turn

Diverter : Ceramic 90°

Technical drawing

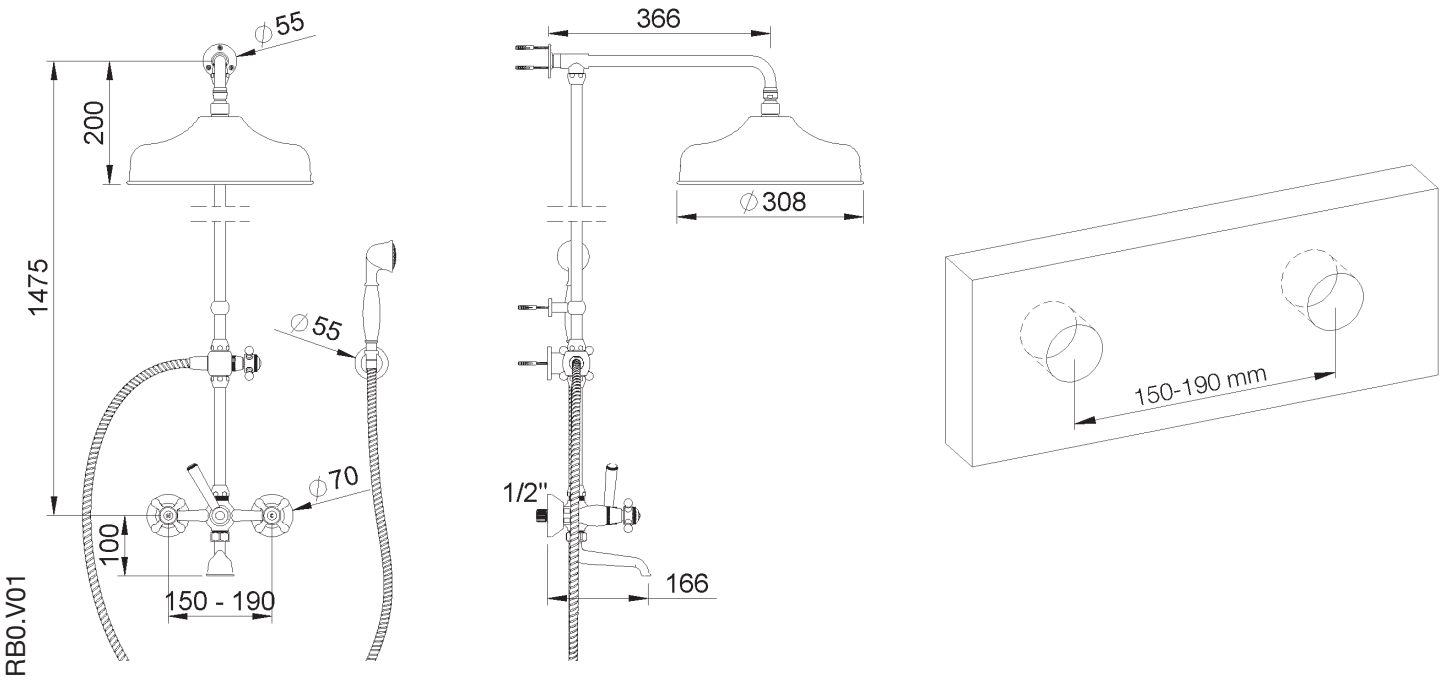

rvb sa/nv Boulevard Industriel 137 Industrielaan B-1070 Brussels Belgium Tel: +32 2 376 00 30 info@rvb.be www.rvb.be